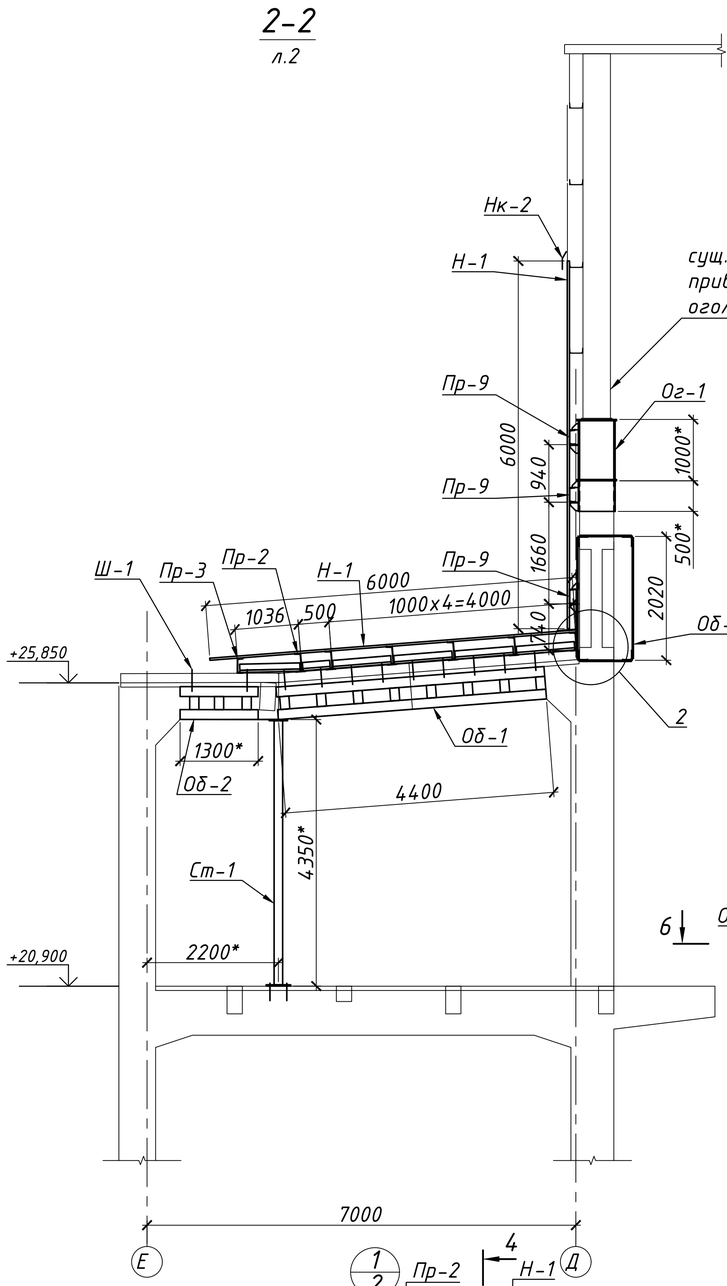

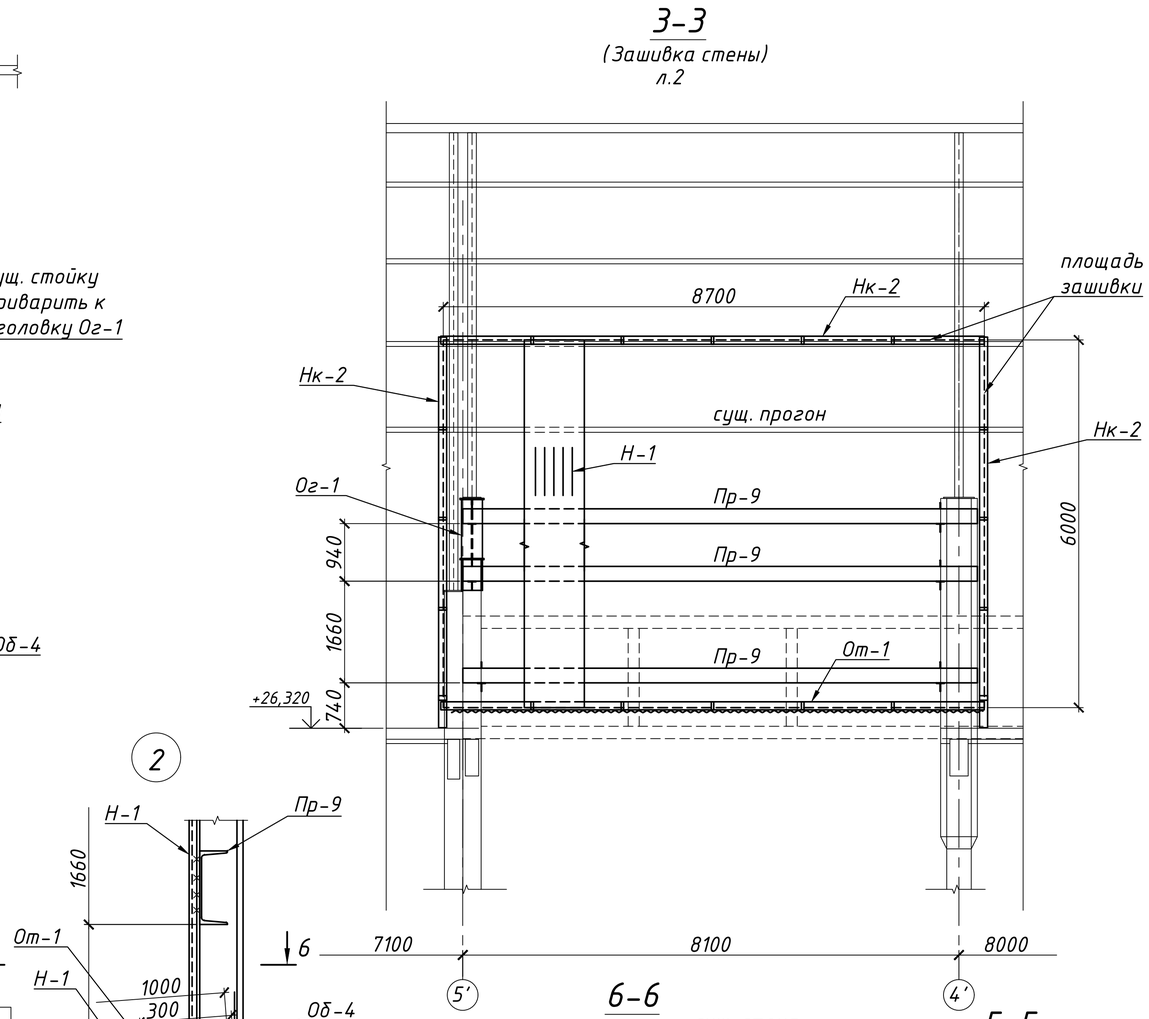

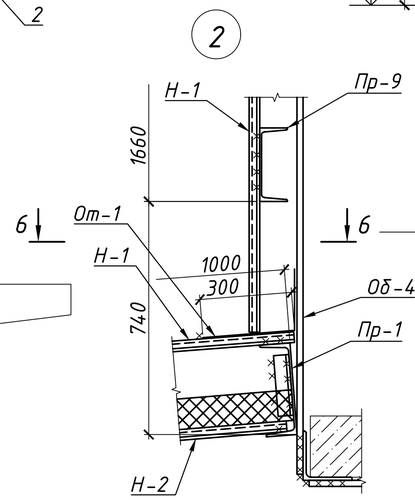

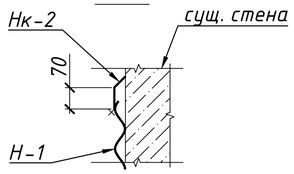

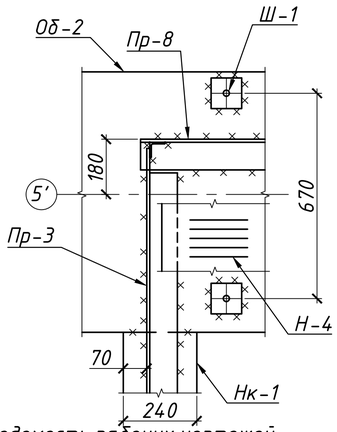

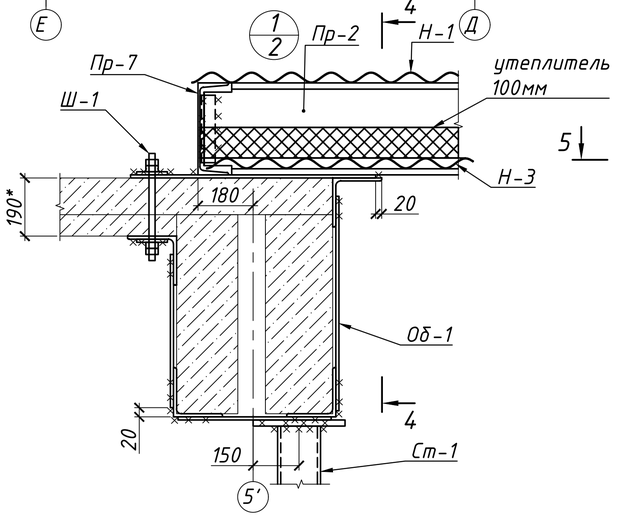

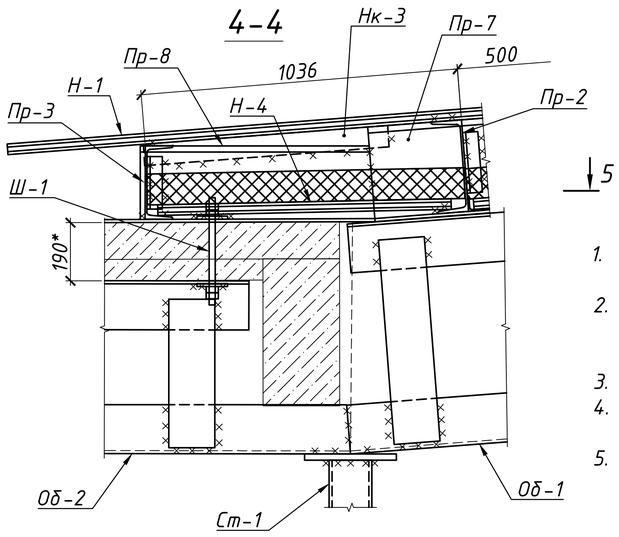

1. Общие указания и ведомость рабочих чертежей основного комплекта см. л.1.
2. Монтажную сварку производить электродами типа 46 по ДСТУ EN ISO 2560:2014 с катетом сварных швов, равным меньшей толщине свариваемых деталей.
3. Размеры со "*" уточнить по месту.
4. Элементы кровли и зашивки стены НЕ приваривать к обойме Об-4.
5. Обойму Об-4 приварить к закладным/ обрамлению сущ. ж.б. оголовка колонн.

Ведомость объёмов работ

№ п/п	Обозначение	Наименование	Ед. изм.	Кол-во	Примеч.
1		Отбивка отколовшихся кусков бетона сущ. ж.б. конструкций	$м^3$	1	
2		Бурение отв.Ф23 в перекрытии - ж.б. плита 70мм, утеплитель шлак 120мм	шт	39	
3		Укладка утеплителя из базальтовой ваты 50мм плотностью 120кг/$м^3$:			
		-в кровле 100мм	$м^3$	4,8	
4		Бурение шпуров Ф20 глубиной 200мм в ж.б. фундаменте	шт	4	
5		Установка саморазжимных болтов для стоек	шт	4	
6		Вывоз строй мусора на расст. до 5 км	т	2,0	

Выборка металлопроката по профилям и маркам стали на монтажную схему

№ п/п	Профиль	Заказн. длина, мм	Масса, кг	ДСТУ, ГОСТ или ТУ проката	Класс, марка и ДСТУ стали	Площадь окраски, м2
1	[30 У		2258	ДСТУ 3436-96	С235	70,9
2	[24 У		911	ДСТУ 3436-96	С235	31,9
3	∟ 160x10		1896	ДСТУ 2251-93	С235	47,5
4	∟ 50x5		188	ДСТУ 2251-93	С235	9,8
5	-δ=20		518	ДСТУ 8540:2015	С235	6,7
6	-δ=10		2658	ДСТУ 8540:2015	С235	68,3
7	-δ=2		120	ДСТУ 8540:2015	С235	14,9
8	● Ф20		39	ДСТУ 4738:2007/ ГОСТ 2590-2006	С235	
9	тр. квад. 140x140x10		458	ДСТУ 8940:2019	С235	5,9
10	Гн~975x35x2,5		3664	ТУ У 14-2-1241-2000	С235	374,8
	Всего		12710			630,7

Ведомость метизов

Толщ пакета	Обозначение	Кол-во, шт	Масса, кг 1000шт	Масса, кг Всех	Примеч.
	Гайка М20-6Н.5 ДСТУ ГОСТ 5915-2008	160	62,6	10,016	
	Шайба 20.01.08кп ГОСТ 11371-78*	80	22,9	1,832	
	ETKD Анкер М20x200/85 цб одноконусный Metalvis арт.920Е30000920Е320В0	4	489	1,956	крепление Ст-1 к ж.б. полу
	Всего :			13,80	

						ПК 013864-АС			
						ТЭЦ Котельный цех №1			
Изм.	Кол.уч.	Лист	N док	Подп.	Дата				
Разраб.		Резник			10.26	Восстановление кровли и перекрытия производственного помещения в рядах Д-Ж осях 4'-5'.	Стад.	Лист	Листов
Проверил							Р	3	
ВИК									
Н. контр.		Анистратов			10.26	Разрезы.	ПАО "Запорожсталь" ЕЦП, Центр №1, ОСА		
Нач. отд.		Анистратов			10.26	Узлы.			

Формат А1